Útmutató – Alkatrészek

M2K keverőegységek

334975B
HU

Többkomponensű bevonatok arányos keveréséhez. Kizárólag professzionális használatra.

17D763 alkatrész – M2K keverőegység
24W861 alkatrész – Távoli M2K keverőegység

A modellel kapcsolatos további információk, beleértve a maximális üzemi nyomást és az engedélyeket, a 2 oldalon találhatók.

Fontos biztonsági utasítások
Olvassa el ebben a kézikönyvben és az M2K festékszóró berendezések, Útmutató – Alkatrészek című kézikönyvében szereplő valamennyi figyelmeztetést és utasítást. Őrizze meg az összes útmutatót.

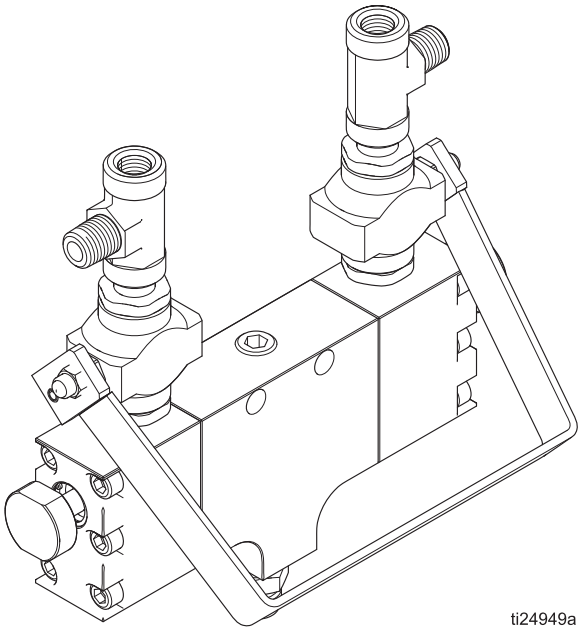

Cikkszám: 17D763

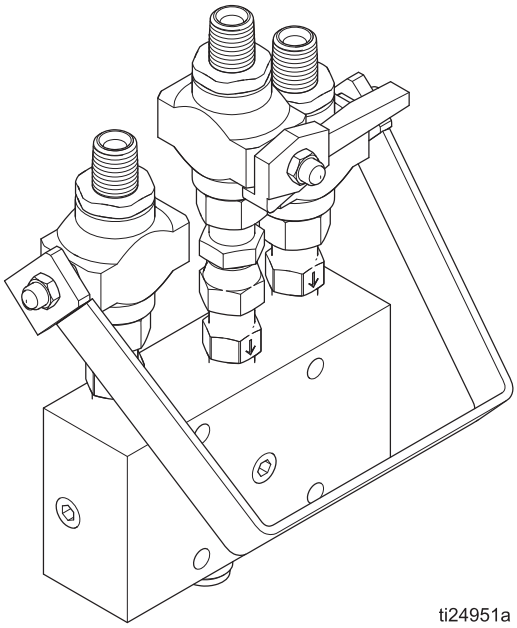

Cikkszám: 24W861

Tartalom

Figyelmeztetések 3
Csatlakozások 5
Földelés 6
Öblítés a berendezés használata előtt 6
Használat 7
Üzembe helyezés 7
Öblítés 7
Szórás 7
A keverőegység funkcionális működése 8
Nyomásmentesítési eljárás 8
Karbantartás 9
M2K (17D763) 9
Hibaelhárítás 11
Keverési probléma meghatározása 11
Alkatrészek 13
17D763 alkatrész M2K adagolóhoz 13
24W861 alkatrész, távoli keverőegység M2K adagolóhoz 14
Jegyzetek 16
Műszaki adatok 17
Standard Graco garancia 18

Kapcsolódó gépkönyvek

Kézikönyv	Megnevezés
333309	M2K festékszóró berendezések, Útmutató – Alkatrészek

Modellek

Cikkszám	Maximális üzemi nyomás psi (bar, MPa)	Megnevezés
17D763	3000 (206,8 bar, 20,68 MPa)	Mechanikus 2K keverőegység
24W861	3000 (206,8 bar, 20,68 MPa)	Távoli M2K keverőegység

Figyelmeztetések

A következő figyelmeztetések a készülék beállítására, használatára, karbantartására és javítására vonatkoznak. A használati utasításban a felkiáltójel a figyelem felhívást szolgálja, a veszélyt jelző tábla pedig a jellegzetes kockázatokra utal. Amikor ezeket a szimbólumokat látja a kézikönyvben vagy a figyelmeztetőcímkéken, tanulmányozza a következő utasításokat. A jelen fejezetben nem tárgyalt termék-specifikus veszély- és figyelmeztető szimbólumokkal is találkozhat a kézikönyvben, a megfelelő helyeken.

⚠FIGYELMEZTETÉS

TŰZ- ÉS ROBBANÁSVESZÉLY

A robbanásveszélyes gőzök – úgymint az oldószerből és festékekből eredő gőzök – gyulladást vagy robbanást idézhetnek elő a **munkavégzés helyén**. A tűz és robbanás elkerülése érdekében a következőket kell tenni:

- A gépet kizárólag jól szellőző helyen használja.
- Távolítson el minden tűzforrást, mint pl.: őrláng, cigaretta, hordozható elektromos lámpa és műszálas ruházat (elektrosztatikus kisülés veszélye).
- A munkavégzés helyét tartsa tisztán, távolítsa el a hulladékokat, mint például oldószereket, rongyokat vagy benzint.
- Ne húzzon ki, és ne dugjon be hálózati csatlakozókábelt a csatlakozóaljzatba, illetve ne kapcsoljon fel vagy le világítást, ha gyúlékony gőzök vannak jelen.
- A munkavégzés helyén minden berendezést földeljen le. Lásd a **földelésre** vonatkozó utasításokat.
- Csak földelt tömlőt használjon.
- Amikor a tartályba permetez, fogja szorosan a földelt tartály oldalához a szórópisztolyt.
- Ha sztatikus szikra keletkezik vagy áramütést észlel, **azonnal kapcsolja ki a berendezést**. A berendezést a hiba feltárásáig és kijavításáig használni tilos.
- A munkavégzés helyén működőképes tűzoltó készüléket kell tartani.

BŐRBE LÖVELLÉS VESZÉLYE

A szórópisztolyból, a tömlő sérüléseiből vagy a repedt alkatrészekből a nagy nyomás alatt kilövellő folyadék belefúródhat a bőrbe. Habár a seb csak kisebb vágásnak tűnhet, valójában olyan súlyos sérülésről is szó lehet, amely amputációhoz vezethet. **Ilyen esetben azonnal forduljon orvoshoz.**

- Ne permetezzen, ha a szórófejvédő és a ravaszvédő nincs felszerelve.
- Ha nem permetez, akassza be a ravaszbiztosítót.
- A szórópisztolyt más személyre vagy saját testrészei felé irányítani tilos.
- Tilos a kezet a szórófej elé tartani.
- Szivárgás esetén a kiáramló folyadék sugarát kézzel, egyéb testrésszel, kesztyűvel vagy ronggyal elzárni vagy eltéríteni tilos.
- A permetezés befejezésekor, valamint tisztítás, ellenőrzés és javítás előtt hajtsa végre a **Nyomásmentesítési eljárás** részben leírtakat.
- Minden folyadékcsatlakozást húzzon meg használat előtt.
- Naponta ellenőrizze a tömlőket és csatlakozásokat. A kopott vagy sérült alkatrészeket azonnal cserélje le.

⚠FIGYELMEZTETÉS

A NEM RENDELTETÉSSZERŰ HASZNÁLATBÓL EREDŐ VESZÉLYEK

A nem rendeltetésszerű használat halált vagy súlyos sérüléseket okozhat.

- Ne használja a készüléket, ha fáradt, vagy gyógyszerek, illetve alkohol hatása alatt áll.
- Ne lépje túl a legalacsonyabb értékre bejegyzett alkatrész esetében érvényes maximális üzemi nyomásra és hőmérsékletre vonatkozó előírásokat. Részleteket minden készülék kézikönyvének **Műszaki adatok** című részében talál.
- Használjon olyan folyadékokat és oldószereket, amelyek megfelelnek a készülék ezekkel érintkező részegységeinek. Részleteket minden készülék kézikönyvének Műszaki adatok című részében talál. Olvassa el a folyadék és az oldószer gyártójának figyelmeztetéseit. Teljes információt kaphat, ha elkéri a forgalmazótól vagy kiskereskedőjétől az anyagminőségi adatlapot (MSDS).
- Ne hagyja el a munkaterületet, amíg a berendezés be van kapcsolva vagy nyomás alatt van.
- Ha nem használja, kapcsolja ki az összes berendezést, majd hajtsa végre a **Nyomásmentesítési eljárás** fejezetben leírt műveleteket.
- A berendezést naponta ellenőrizze. Az elhasználódott vagy sérült alkatrészeket azonnal meg kell javítani vagy ki kell cserélni. Cserealkatrészként csak az eredeti gyártó alkatrészei használhatók.
- A berendezésen tilos módosítást vagy változtatást végrehajtani. Bármilyen módosítás érvénytelenítheti a hatósági engedélyeket, és veszélyes helyzeteket hozhat létre.
- Győződjön meg róla, hogy minden berendezés műszaki jellemzői megfelelnek annak a környezetnek, amelyben használja.
- A berendezést használja rendeltetésének megfelelően. Ha kérdése van, forduljon Graco márkakereskedőjéhez.
- A tömlőket és kábeleket tartsa távol a közlekedési útvonalaktól, élektől, mozgó alkatrészektől és forró felületektől.
- Ne hurkolja vagy hajtsa meg túlzottan a tömlőket, valamint ne húzza a készüléket a tömlőnél fogva.
- A gyerekeket és az állatokat tartsa távol a munkavégzés helyétől.
- Tartsa be az összes vonatkozó biztonsági előírást.

MOZGÓ ALKATRÉSZEK ÁLTAL OKOZOTT SÉRÜLÉS VESZÉLYE

A mozgó alkatrészek becsíphetik, vagy levághatják az ujjakat és más testrészeket.

- Tartson biztonságos távolságot a mozgó alkatrészektől.
- Tilos a berendezést védőelemek vagy borítók nélkül üzemeltetni.
- A nyomás alatt lévő berendezés előzetes figyelmeztetés nélkül működésbe léphet. A berendezés ellenőrzése, mozgatása vagy javítása előtt hajtsa végre e kézikönyv **Nyomásmentesítés** részében leírtakat. Szakítsa meg az elektromos, ill. levegőellátást.

MÉRGEZŐ FOLYADÉKOK VAGY GŐZÖK OKOZTA VESZÉLYEK

A szembe, bőrre került, lenyelt vagy belélegzett mérgező folyadékok, illetve gőzök súlyos vagy akár halálos kimenetelű sérüléseket okozhat.

- A használt folyadékokkal kapcsolatos konkrét veszélyekkel kapcsolatban olvassa el a termékbiztonsági adatlapot.
- A veszélyes folyadékokat előírás szerinti tartályban tárolja, és az előírásoknak megfelelően gondoskodjon semlegesítésükről.

SZEMÉLYES VÉDŐFELSZERELÉSEK

A súlyos sérülések (szemsérülés, mérgező gőzök belélegzése, égési sérülés, halláskárosodás) elkerülése érdekében a festékszóró gép működtetése, javítása közben, illetve ha a gép működési területén belül tartózkodik, viseljen megfelelő védőfelszerelést. Ilyen védőfelszerelés a:

- Szemvédő eszköz
- A folyadék vagy oldószer gyártója által előírt védőöltözet és légzőkészülék
- Kesztyű
- Hallásvédő eszköz

Beszerelés

A 17D763 cikkszámú keverőegység használható szóróegység-komponensként, illetve távoli keverőegységként is. Olyan átmenő öblítőrendszerrel rendelkezik, melynek köszönhetően a visszacsapó szelepek előtti vezetékszakasztól függetlenül öblíthető ki az egységből a gyanta vagy a katalizátor komponens. Ez a megoldás tiszta öblítést biztosít, és a keveredett anyagnak a keverőegységen belüli lerakódásából adódó karbantartási feladatokat minimálisra csökkenti.

A 24W861 típusú keverőegység tartósabb megoldást nyújt azokhoz a rendszerekhez, ahol távoli vagy hordozható keverőegység beépítése szükséges. A tisztításhoz, a keverőegység portolásához vagy a szelepek ellenőrzéséhez könnyen szétszerelhető.

Többkomponensű rendszerek összeállításához kérje Graco forgalmazója segítségét. Így biztosíthatja, hogy az adott feladatnak megfelelő típusú és méretű berendezést válassza.

Csatlakozások

M2K keverőegység 17D763

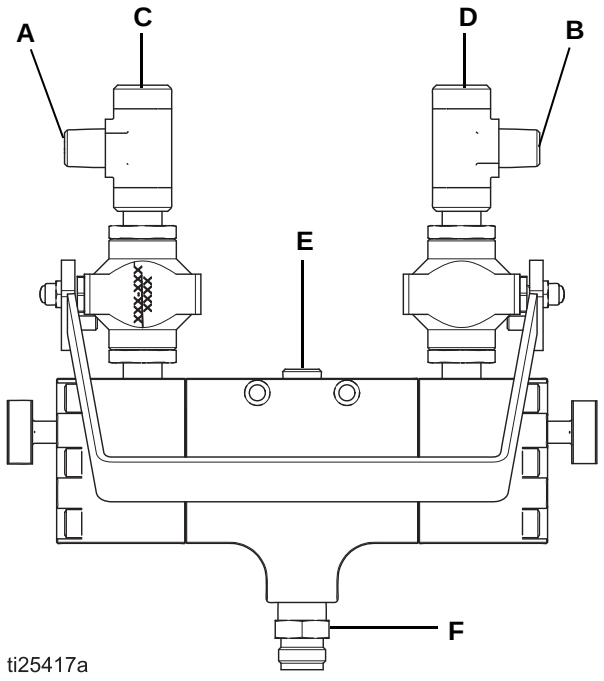

A	A komponens folyadékbemenete	1/4” NPT (m)
B	B komponens folyadékbemenete	1/4” NPT (m)
C	A mérőcsonk	1/4” NPT (f)
D	B mérőcsonk	1/4” NPT (f)
E	Oldószer beömlő	1/4” NPT (f)
F	Folyadékkimenet	3/8” NPSM (m)

1. ábra: M2K keverőegység

Távoli 2K keverőegység, 24W861

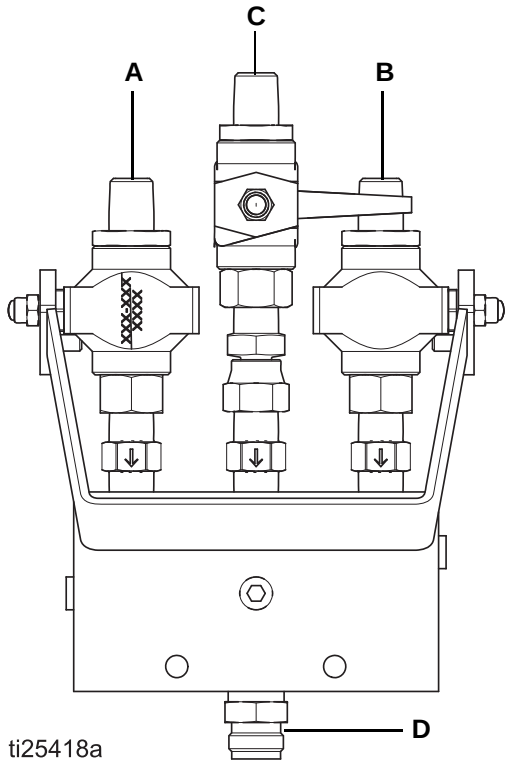

A	A komponens folyadékbemenete	1/4” NPT (m)
B	B komponens folyadékbemenete	1/4” NPT (m)
C	Oldószer beömlő	1/4” NPT
D	Folyadékkimenet	3/8” (m)

2. ábra: Távoli 2K keverőegység

Földelés

A berendezést a statikus kisülés kockázatának csökkentése érdekében földelni kell. A statikus kisülések hatására a gázok és gőzök meggyulladhatnak, illetve robbanhatnak. A földelés vezetéket biztosít az elektromos áram elvezetéséhez.

Az alábbiakban egy alap elektrosztatikus rendszer minimális földelési követelményeit ismertetjük. Az Ön rendszere más berendezéseket vagy objektumokat is tartalmazhat, melyeket szintén földelni kell. A földelésre vonatkozó részletes utasításokat az elektromos berendezésekre vonatkozó helyi jogszabályok tartalmazzák. A rendszert valódi földelésre kell kapcsolni.

1. **Szivattyú**
   Csatlakoztasson a szivattyúra egy földelővezetéket és csipeszt a szivattyú útmutatójában leírtak szerint.
2. **Folyadéktömlők**
   A földelés folytonossága érdekében csak földelt tömlőket használjon, melyek hossza együttesen maximum 15 m hosszú legyen.
3. **Szórópisztoly, keverőegység és adagolószelep**
   A földelés egy megfelelően földelt folyadéktömlőhöz és szivattyúhoz való csatlakozáson keresztül történik.
4. **A szórt tárgy**
   A vonatkozó helyi előírások szerint járjon el.
5. **Folyadékellátó tárolók**
   A vonatkozó helyi előírások szerint járjon el.
6. **Minden oldószert tartalmazó vödör**
   Csak elektromosan vezető fém vödröt használjon. Tilos a vödröt olyan szigetelő felületre, pl. papírra vagy kartonpapírra helyezni, amely nem teszi lehetővé a földelést. Minden oldószert tartalmazó, öblítéshez használt vödör földelését a helyi jogszabályok szerint kell kialakítani.

MEGJEGYZÉS: Ahhoz, hogy öblítéskor és nyomásmentesítéskor a földelés tökéletes legyen, a szórópisztoly fém részét mindig tartsa a földelt vödör oldalához, majd húzza meg a ravaszt.

Csatlakoztasson valódi földelésről egy földelővezetéket a keverőegységhez vagy a keverőegység rögzítési felületéhez, amennyiben az elektromos folytonosság a keverőegység és a rögzítési felület között biztosított.

A földelésre vonatkozóan kövesse az M2K szóróberendezés 333309 sz. útmutatójában található utasításokat. Előfordulhat, hogy az adott rendszer használatkor a keverőegységgel kapcsolatban speciális földelési előírásokat kell betartani.

Graco földelővezeték és csipesz a 223547 cikkszámmal rendelhető.

Öblítés a berendezés használata előtt

A berendezést könnyűolajjal tesztelték, amely az alkatrészek védelme érdekében a folyadékjáratokban marad. Annak érdekében, hogy az Ön által használt folyadék ne szennyeződhessen az olajjal, a berendezés használata előtt öblítse át a rendszert valamilyen kompatibilis oldószerrel. Lásd: **Öblítés**, 7. oldal.

Használat

Üzembe helyezés

A keverőegységet olajjal tesztelték, amely az alkatrészek védelme érdekében a keverőben marad. A folyadékok szennyeződésének elkerülése érdekében a keverőegységet a használat előtt alaposan át kell öblíteni.

A berendezést elindítva töltse fel az oldószer szivattyúját, és az anyagtömlők csatlakoztatása előtt ellenőrizze az öblítőrendszert.

Az anyagtovábbító szelepek kinyitásához nyomja előre a működtetőkart, az elzáráshoz pedig húzza vissza.

Az anyagtovábbító szelepek elzárása után azonnal nyissa ki az oldószerszelepeket, és öblítse át a keverőegységet, hogy megakadályozza az anyagnak a keverőn vagy az adagolón belüli megszilárdulását.

Öblítés

Kövesse az M2K szóróberendezések 333309. sz. kézikönyvében található Öblítési eljárás utasításait.

A tűz és robbanás elkerülése érdekében mindig biztosítsa a berendezés és a hulladéktároló edény földelését. A nyomás alatt lévő folyadék által okozott sérülések elkerülése érdekében az öblítést mindig a legalacsonyabb nyomáson végezze.

FIGYELEM!

A rendszer öblítését gyakran végezze el, így megakadályozhatja, hogy a folyadék az adagolórendszerben lerakódjon. A keveredett anyag betöltése előtt győződjön meg róla, hogy az oldószerellátó tartályban megfelelő mennyiségű oldószer található.

MEGJEGYZÉSEK:

- Végezzen öblítést minden színváltás előtt, mielőtt a folyadék belekötne a berendezésbe, a nap végén, raktárba helyezés előtt, illetve a berendezés javítása előtt.
- Az öblítés a legalacsonyabb nyomáson lehetséges. Ellenőrizze, hogy a csatlakozásoknál nincs-e szivárgás, és szükség esetén húzza meg őket.
- Olyan tisztítófolyadékot használjon, amely kompatibilis a szórt festékkel, illetve a rendszer nedvességgel érintkező részeivel.

Szórás

A gyanta és a keményítőanyag szórásához kapcsolja be az ellátószivattyúkat, ha vannak ilyenek. Majd nyomja előre (LE) a kart a nyitott állásba. Az áramlás leállításához húzza a kart FEL, a zárt állásba.

A keverőegység funkcionális működése

Lásd: 3. ábra

Szórás állás

- Közös kar lefelé: „szórás állás”
- „A” oldali oldószeres öblítés zárva
- „B” oldali oldószeres öblítés zárva

Az A és a B anyag az A és B oldali szelepeken át a keverőkamrába áramlik. Az A és B anyag csak a keverőkamrából való kilépéskor keveredik össze.

„B” öblítés állás

- Közös kar felfelé: „készenléti állás”
- „A” oldali oldószeres öblítés zárva
- „B” oldali oldószeres öblítés nyitva

Az oldószer a „B” oldószerszelepen keresztül a katalizátor folyadékjárataiba áramlik. Majd a katalizátor (B) szelepén és a katalizátorcsövön keresztül a keverőkamrába kerül, és a keverőegység kimeneti nyílásán át távozik.

„A” öblítés állás

- Közös kar felfelé: „készenléti állás”
- „A” oldali oldószeres öblítés nyitva
- „B” oldali oldószeres öblítés zárva

Az oldószer az „A” oldószerszelepen keresztül a gyanta folyadékjárataiba áramlik. Majd a gyanta (A) szelepén keresztül a keverőkamrába kerül, és a keverőegység kimeneti nyílásán át távozik.

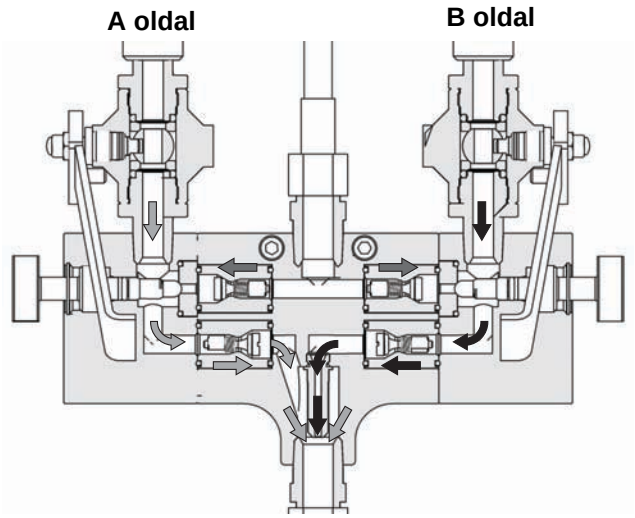

3. ábra: A folyadékok áramlása a keverőegységben

Nyomásmentesítési eljárás

Amikor ezt a szimbólumot látja, kövesse a Nyomásmentesítési eljárás utasításait.

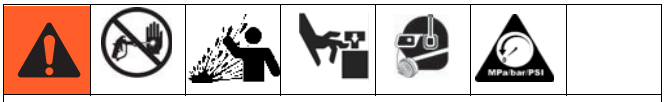

Ez a berendezés mindaddig nyomás alatt marad, amíg manuálisan nem nyomásmentesítik. A nyomás alatt lévő folyadék által okozott súlyos sérülések, például bőr alá fecskendezés, a folyadék kifröccsenése és a mozgó alkatrészek által okozott sérülések megelőzése érdekében mindig hajtsa végre a nyomásmentesítési eljárást, amikor abbahagyja a szórást, vagy amikor a berendezés tisztítására, ellenőrzésére vagy javítására készül.

1. Akassza be a billentyűbiztosítót, ha van ilyen.
2. Zárja el a fő lecsapoló légszelepet és az ellátószivattyúhoz érkező levegőt, ha van ilyen.
3. Oldja ki a billentyűbiztosítót, ha van ilyen.
4. Nyomja a pisztoly fém részét szorosan egy földelt fém hulladéktárolóhoz. Húzza meg a ravaszt a folyadéknyomás csökkentéséhez.
5. Akassza be a billentyűbiztosítót, ha van ilyen.
6. Nyisson ki minden folyadékleeresztő szelepet a rendszerben, és tartson készenlétben egy tárolót a leeresztett folyadék felfogásához. Az ürítőszelepek maradjanak nyitva a következő permetezésig.
7. Ha a fenti lépések után úgy ítéli meg, hogy a rendszer még nyomás alatt maradt, akkor ellenőrizze a következőket:
   a. Lehet, hogy a szóróhegy teljesen eltömődött. Nagyon lassan lazítsa meg a légzáró sapkát tartó gyűrűt, ezzel kieresztve a hornyolt golyós zár és a bedugott hegy közötti nyomást. Tisztítsa meg a hegy nyílását.
   b. A pisztoly folyadékszűrője vagy a folyadéktömlő teljesen eltömődött. Nagyon lassan lazítsa meg a tömlővégi csatlakozót a pisztolynál, és fokozatosan eressze ki a nyomást. Ezután lazítsa meg teljesen az eltömődés eltávolításához.
   c. Ha a szóróhegy vagy a tömlő a fenti lépések után is eltömődöttnek tűnik, akkor nagyon lassan lazítsa meg a hegyvédő tartócsavarját vagy a tömlővégi csatlakozót, és fokozatosan eressze ki a nyomást, majd lazítsa meg teljesen a csatlakozót. A hegyet kivéve fújjon a pisztollyal a hulladéktárolóba.

Karbantartás

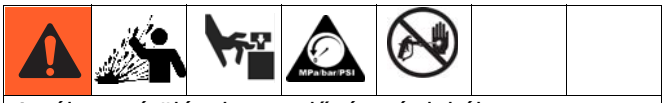

A súlyos sérülések megelőzése érdekében a berendezés tisztítása, ellenőrzése és javítása előtt mindig hajtsa végre az M2K szóróberendezés útmutatójában található **Nyomásmentesítési eljárás** utasításait.

M2K (17D763)

A keverőegység szétszerelése

1. Távolítsa el a csőcsatlakozót (13) a keverőegység test részéből (1).
2. Egy 1/4”-os vagy 7 mm-es dugókulcs segítségével vegye ki a permetezőcsövet (6) az egységből (1).
3. Lazítsa meg a hatlapú anyát (14b), és szerelje le a működtetőkart (16) a golyósszelepekről (14a).
4. A csavarokat (11) meglazítva válassza le a keverőegység szélső elemeit (2) a test elemről (1).
5. Távolítsa el az oldószerszelep működtetőjét (5) a keverőegység végelemeiből (2). A működtető eltávolításához vegye ki a rögzítőgyűrűt (7), és csavarja ki a szelepet (5) a blokkból.
6. Távolítsa el a tömítőgyűrűt, illetve a támgyűrűt (8, 9) az oldószerszelep működtetőjéről (5).
7. Távolítsa el a szeleptűülést (4) a keverőegység végelemeiből (2).
8. Vegye ki a tömítőgyűrűket (10) a keverőegység végelemeiből (2).
9. Távolítsa el a visszacsapó szelepeket (3) a keverőegység test részébe (1).
10. Vegye ki a tömítőgyűrűket (12) a visszacsapó szelepekből (3).
11. Vegye ki a tömítőgyűrűket (8, 9) az oldószerszelep működtetőjéből (5).

A keverőegység összeszerelése

1. Helyezze a tömítőgyűrűket (8, 9) az oldószerszelep működtetőjébe (5), majd kenje meg a tömítéseket.
2. Illessze a tömítőgyűrűket (12) a visszacsapó szelepekre (3).
3. Helyezze be a visszacsapó szelepeket (3) a keverőegység test részébe (1).
4. Illessze a tömítőgyűrűket (10) a keverőegység végelemeibe (2).
5. Helyezze a szeleptűüléket (4) a keverőegység végelemeibe (2).
6. Helyezze az oldószerszelep működtetőjét (5) a keverőegység végelemeibe (2).
7. A keverőegység szélső elemeit (2) csatlakoztassa a test elemhez (1), és húzza meg a csavarokat (11). A nyomaték értéke: 2,9 N•m.
8. Illessze a működtetőkart (16) a golyósszelepekre (14a), és a hatlapú anyákkal (14b) erősítse fel.
9. Helyezze be a permetezőcsövet (6) a keverőegység test részébe (1). A nyomaték értéke: 2,9 N•m.
10. Szerelje a csőcsatlakozót (13) a keverőegység test részébe (1).

A keverőegység javítása

MEGJEGYZÉS: A keverőegységhez javítókészletek rendelhetők. A készletekben lévő alkatrészeket a † (kereszt) jellel jelöltük, például: (9†).

1. Végezze el a nyomásmentesítést.
2. A 12 darab belső kulcsnyílású csavar (2) eltávolításával válassza le a két szelepházat (8) a keverőegység házáról (7). A házból az összes alkatrészt szerelje ki.
3. Minden alkatrészt alaposan tisztítson meg az alkatrészek anyagával kompatibilis oldószerrel. A keverőegység járatainak tisztításához használjon egy puha kefét.
4. Illessze be a két visszacsapószelep-egységet (9†) és a szelepülékeket (6†) a keverőházba (7).
5. Illessze be a tűszelepet (12), a támgyűrűt (4**), és a tömítést (3†) az egyes szelepházakba (8).
6. Hat belső kulcsnyílású csavart (2) csavarjon az egyik szelepházon (8) keresztül a keverőházba (7) úgy, hogy a két ház közötti távolság 1,5 mm legyen.

7. Enyhén szorítsa meg tűszelepet annyira, hogy annak kúpos vége az ülés közepére essen (6), és abban a helyzetben is maradjon.

8. Csavarja a hat belső nyílású csavart (2) ellentétesen és egyenletesen, 6,7–7,9 N•m nyomatékkal. Kissé engedje utána a tűszelepet (12).

9. Ismételje a 8. lépést, ha a nyomaték enged.

FIGYELEM!
Ügyeljen rá, hogy a hat belső kulcsnyílású csavart (2) egyenletesen húzza meg. A tűszelepegység (12) körüli felső négy csavar nagy szerepet játszik a tű megfelelő illeszkedésében. Az alsó két csavar túlhúzása a beállítást tönkreteheti.

10. A 9. lépéstől ismételje a műveletet a másik szelepház (8) esetében is.

Golyósszelep javítása

MEGJEGYZÉS: A golyósszelepek javításához a 217560 cikkszámú javítókészlet rendelhető. A készletben lévő alkatrészeket a csillag jellel jelöltük, például: (18*).

A golyósszelep (13 vagy 24) összeszerelésekor a golyót (18* vagy 29*) úgy helyezze el, hogy a kerek furat a szelepház fő járatához, a szögletes furat pedig a szár (21 vagy 32) járatához illeszkedjen.

Hibaelhárítás

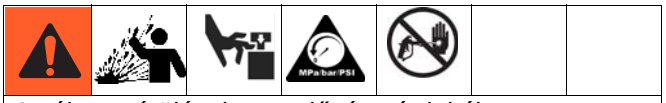

A súlyos sérülések megelőzése érdekében a berendezés tisztítása, ellenőrzése és javítása előtt mindig hajtsa végre az M2K szóróberendezés útmutatójában található **Nyomásmentesítési eljárás** utasításait.

1. A rendszer bármely elemének ellenőrzése vagy javítása előtt mindig nyomásmentesítsen.
2. Mielőtt szétszerelné a keverőegységet, a hibaelhárítási táblázatban ellenőrizzen minden lehetséges problémát és azok megoldását.

Keverési probléma meghatározása

A keveredési problémákat a szivattyúkkal és a keverőegységgel kapcsolatos problémák is okozhatják.

1. Az adott probléma meghatározásához ellenőrizze, hogy nem látható-e valahol szivárgás:
   a. Minden levegő- és folyadékcső, illetve -tömlő megfelelően csatlakozik?
   b. Megfelelő az ellátószivattyúk beállítása?
   c. Nincs szükség a folyadékellátó edények feltöltésére?

Probléma	Hiba oka	Megoldás
Nincs vagy kevés gyanta (A) a kimenetnél.	A szivattyú beömlője eltömődött.	Tisztítsa meg a bemenetet, és távolítsa el az akadályt.
	A folyadéktároló tartály üres.	Töltse fel a folyadéktárolót.
	A gyantaadagoló szivattyú nem biztosít megfelelő áramlást vagy nyomást.	Ellenőrizze az adagolóhoz érkező folyadékellátást.
	A folyadék visszacsapó szelepe fordítva van beszerelve a keverőegység gyanta oldalán.	Ellenőrizze, hogy az adagoló szelepei és tömítései megfelelően működnek-e. Ellenőrizze, hogy a keverőegység visszacsapó szelepei megfelelően vannak-e beszerelve.
Nincs vagy kevés katalizátor (B) a kimenetnél.	A szivattyú folyadékbemenete eltömődött.	Tisztítsa meg a bemenetet, és távolítsa el az akadályt.
	A folyadéktároló tartály üres.	Töltse fel a folyadéktárolót.
	A katalizátoradagoló szivattyú nem biztosít megfelelő áramlást vagy nyomást.	Ellenőrizze az adagolóhoz érkező folyadékellátást.
	A folyadék visszacsapó szelepe fordítva van beszerelve a keverőegység katalizátor oldalán.	Ellenőrizze, hogy az adagoló szelepei és tömítései megfelelően működnek-e. Ellenőrizze, hogy a keverőegység visszacsapó szelepei megfelelően vannak-e beszerelve.
A keveredett anyagot nem lehet a keverőegységből kiöblíteni.	Az anyag belekötött a keverőegységbe.	Szerelje szét és tisztítsa meg, illetve szükség esetén cserélje ki a keverőegységet.
	Az oldószerellátó szivattyú nincs bekapcsolva, vagy az oldószertároló tartály üres.	Ellenőrizze, hogy az oldószerszivattyú levegőellátása be van-e kapcsolva, nyomásszabályozója megfelelően van-e beállítva, illetve fel van-e töltve az oldószertartály.
	Az öblítéshez használt oldószer nem kompatibilis a keveredett anyagokkal.	Az öblítéshez használja az anyag gyártója által javasolt oldószert.
	Az oldószer visszacsapó szelepe fordítva van beszerelve.	Ellenőrizze, hogy minden folyadék- és visszacsapó szelep megfelelően van-e beszerelve.

Probléma	Hiba oka	Megoldás
A gyanta (A) vagy a katalizátor (B) visszaáramlik az oldószervezetékbe.	Az oldószer-adagoló szelepek nincsenek teljesen elzárva vagy szivárognak.	Tisztítsa meg és vizsgálja át a folyadékszelepeket, és szükség szerint javítsa vagy cserélje ki őket.
	Az oldószer visszacsapó szelepei szivárognak.	Ellenőrizze, hogy az elzárószelepek teljesen el vannak-e zárva.
Oldószer áramlik az A vagy a B folyadék beömlőjébe vagy a statikus keverőbe.	Az oldószer-adagoló szelepek nincsenek teljesen elzárva vagy szivárognak.	Tisztítsa meg és vizsgálja át a folyadékszelepeket, és szükség szerint javítsa vagy cserélje ki őket. Ellenőrizze, hogy az elzárószelepek teljesen el vannak-e zárva.
Az A vagy a B folyadék a működtető kar „készenléti” pozícióba állítása után is a keverőegységbe áramlik.	Az A vagy a B oldali elzárószelep kopott vagy hibás.	Javítsa meg vagy cserélje ki az A és B anyag beömlőinél lévő golyósszelepeket.

Alkatrészek

17D763 alkatrész M2K adagolóhoz

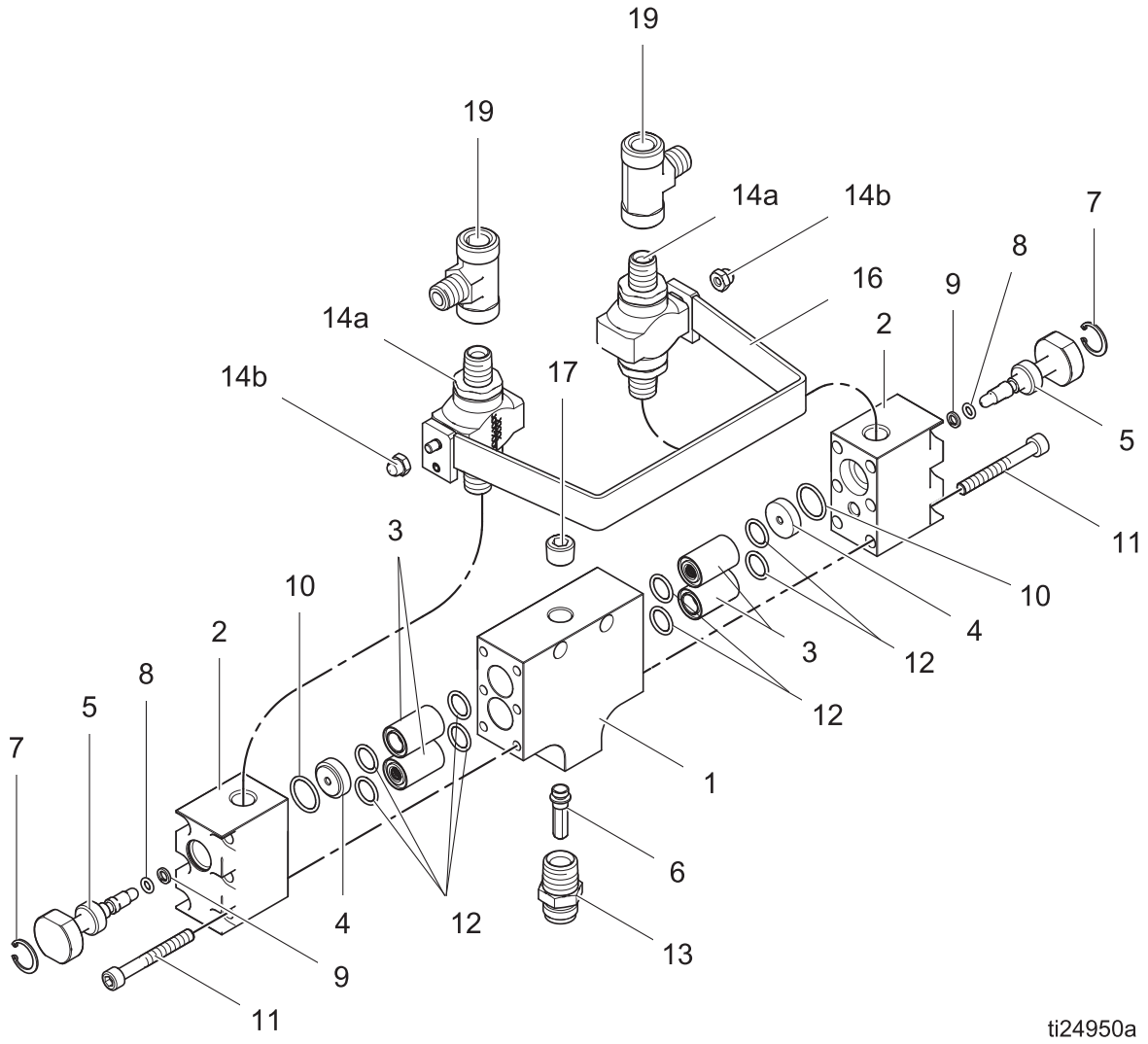

Ref.	Alkatrész	Megnevezés	Menny.
1	16Y787	KEVERŐEGYSÉG, test	1
2	16Y792	KEVERŐEGYSÉG, végelem	2
3†	------	SZELEP, visszacsapó	4
4†		ÜLÉS, szeleptű	2
5	16Y838	MŰKÖDTETŐ, szelep, oldószer	2
6	16Y824	CSŐ, permetező	1
7†		GYŰRŰ, rögzítő, belső	2
8†		GYŰRŰ, támasztó, PTFE	2
9†		TÖMÍTÉS, gyűrű	2
10†		TÖMÍTÉS, gyűrű	2
11	117079	CSAVAR, belső kny., M6 x 50	12
12†		TÖMÍTŐGYŰRŰ	8
13	171195	CSATLAKOZÓ, csőkapcsoló	1
14a*	239018	SZELEP, golyós, rm. acél	2
14b	102310	ANYA, hatlapú, nejlon sapkával	2
16	24W165	MŰKÖDTETŐ, kar	1
17	101970	DUGÓ, cső, fej nélküli	1
19	185281	T-CSATLAKOZÓ, apa	2

† Ezeket az alkatrészeket a 17D016 cikkszámú keverőegység-készlet is tartalmazza (külön megvásárolható).

* Javasolt, készleten tartandó pótalkatrészek.

24W861 alkatrész, távoli keverőegység M2K adagolóhoz

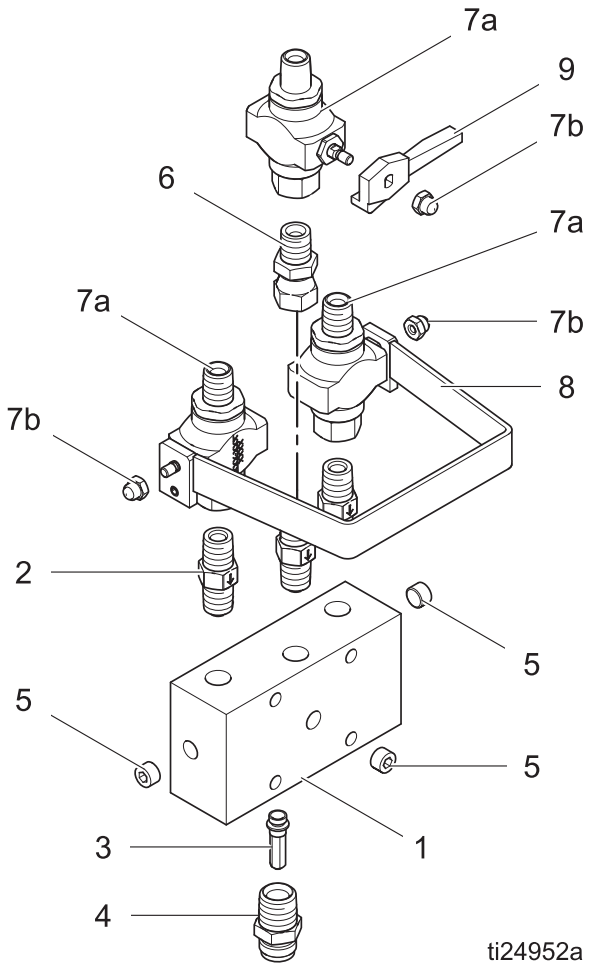

Ref.	Alkatrész	Megnevezés	Menny.
1	17C970	KEVERŐEGYSÉG, test	1
2★	24T310	SZELEP, visszacsapó	3
3	16Y824	CSŐ, permetező	1
4	171195	CSATLAKOZÓ, csőkapcsoló	1
5	110208	DUGÓ, cső, fej nélküli	3
6	24W865	IDOM, csatlakozó, forgó, rm. acél	1
7a★	24W863	SZELEP, golyós, rm. acél, 1/4 npt	3
7b	102310	ANYA, hatlapú, nejlon sapkával	3
8	24W862	MŰKÖDTETŐ, kar	1
9	178747	SZELEPHIMBA	1

★ Javasolt, készleten tartandó pótalkatrészek.

Méretek

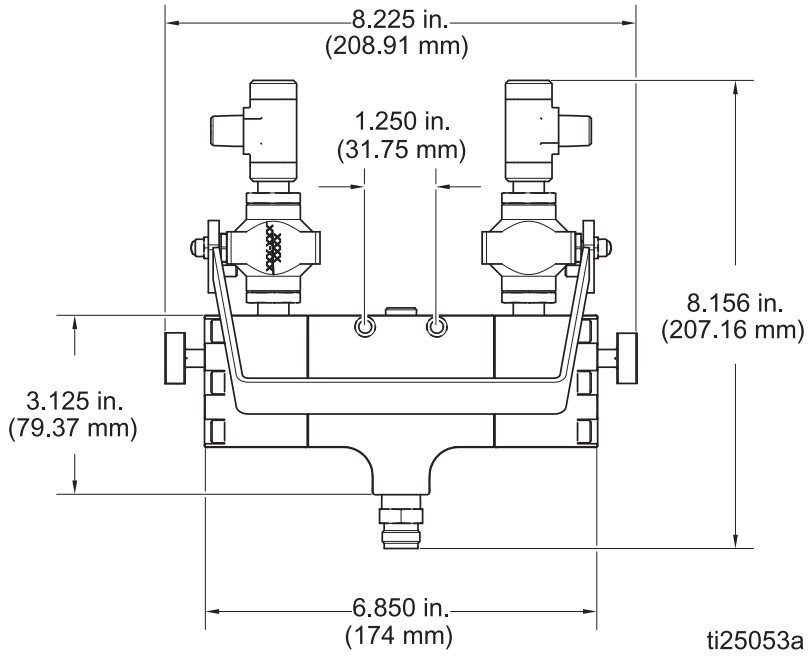
8.225 in.
(208.91 mm)
1.250 in.
(31.75 mm)
8.156 in.
(207.16 mm)
3.125 in.
(79.37 mm)
6.850 in.
(174 mm)
ti25053a

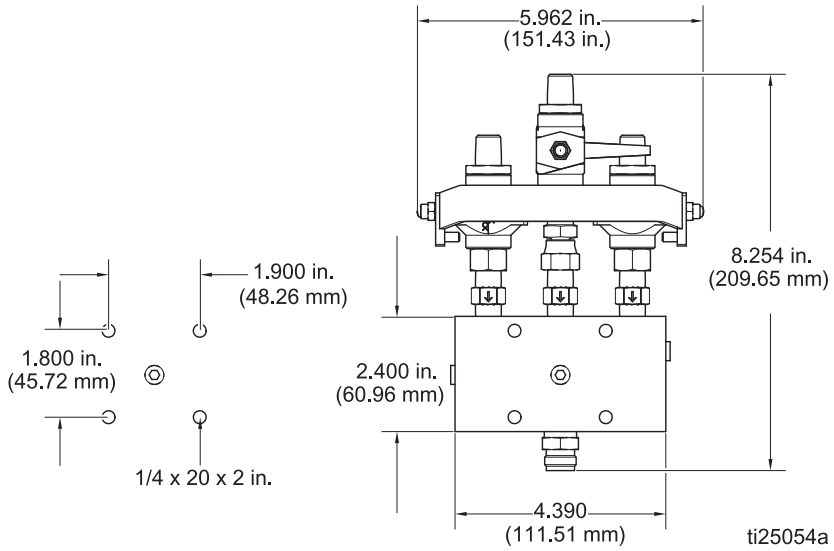
5.962 in.
(151.43 in.)
8.254 in.
(209.65 mm)
1.900 in.
(48.26 mm)
1.800 in.
(45.72 mm)
2.400 in.
(60.96 mm)
1/4 x 20 x 2 in.
4.390
(111.51 mm)
ti25054a

Jegyzetek

Műszaki adatok

M2K keverőegységek		
	US	**Metrikus**
Maximális üzemi folyadéknyomás	3000 psi	206,8 bar (20,68 MPa)
Adagolószelep folyadékbeömlőjének mérete	1/4 npt	
Folyadékkal érintkező alkatrészek	303 rm. acél, PTFE, perfluoro-elasztomer	
Tömeg		
Kocsin lévő keverőegység (17D763)	7,27 font	3,23 kg
Távoli (24W861)	6,46 font	2,93 kg
Folyadékkimeneti nyílás	3/8 npsm(m)	

Standard Graco garancia

A Graco garanciát vállal a dokumentumban említett összes, a Graco által gyártott és a Graco megnevezését viselő berendezéseket illetően, hogy az eredeti vásárlónak való eladásának dátumán a berendezések nem tartalmaznak gyártási vagy anyagi hibákat. A Graco által kibocsátott speciális, kiterjesztett illetve korlátozott garancia kivételével az értékesítés időpontjától számított tizenkét hónapos időtartamra vonatkozóan a Graco megjavítja, illetve kicseréli a berendezés bármely, a Graco által hibásnak ítélt alkatrészét. Ezen garancia csak abban az esetben érvényes, amennyiben a berendezés összeszerelése, működtetése és karbantartása a Graco írásban megadott előírásainak megfelelően történik.

Jelen garancia nem terjed ki az általános kopásra és elhasználódásra, vagy a nem megfelelő üzembe helyezésből, helytelen használatból, koptatásból, rozsdásodásból, nem helyénvaló vagy nem megfelelő karbantartásból, elhanyagolásból, balesetekből, módosításokból vagy nem eredeti Graco cserealkatrészek használatából származó bármilyen hibás működésre, károsodásra vagy kopásra, továbbá a Graco nem vállal felelősséget ezekért. Továbbá a Graco nem vállal felelősséget azokért a meghibásodásokért, károsodásokért vagy kopásért, amelyek a Graco berendezések inkompatibilitásának tulajdoníthatók a nem a Graco által szolgáltatott szerkezetekkel, tartozékokkal, berendezésekkel és anyagokkal, továbbá a nem a Graco által biztosított szerkezetek, tartozékok, berendezések és anyagok nem megfelelő kivitelezéséért, gyártásáért, beszereléséért, használatáért és karbantartásáért.

Ezen garancia feltétele az is, hogy a vásárló a hibásnak vélt berendezést, a költségeket előre kifizetve visszajuttassa egy hivatalos (szerződött) Graco márkakereskedőhöz a bejelentett hiba kivizsgálása céljából. Amennyiben a bejelentett hiba az ellenőrzés után valósnak bizonyul, a Graco költségmentesen megjavít, illetve kicserél bármely hibás alkatrészt. Ezután a berendezést visszaküldi az eredeti vásárlónak a szállítási költség előzetes kifizetésével. Amennyiben a berendezés vizsgálata nem tár fel semmilyen anyag- vagy gyártási hibát, a javítást méltányos áron elvégezzük, amely tartalmazhatja az alkatrészek, a munkaerő és a szállítás árát.

A JELEN GARANCIA KIZÁRÓLAGOS ÉS HELYETTESÍT BÁRMILYEN MÁS KIFEJEZETT VAGY VÉLELMEZETT GARANCIÁT, IDEÉRTVE, DE NEM SZORÍTKOZVA AZ ÉRTÉKESÍTHETŐSÉGRE, ILLETVE A MEGHATÁROZOTT CÉLRA VALÓ ALKALMASSÁGRA VONATKOZÓ GARANCIAVÁLLALÁST IS.

A Graco egyetlen felelőssége és a vásárló egyetlen orvosolási joga bármilyen garanciális feltétel megszegése esetén kizárólag a fentiek szerint érvényesíthető. A vásárló elfogadja, hogy semmilyen más orvosolás nem áll rendelkezésre (ideértve, de nem szorítkozva a profitveszteségeknek tulajdonítható véletlenszerű vagy közvetlenül elszenvedett károkat, elmaradt értékesítési lehetőségeket, személyes és anyagi károkat, vagy bármilyen más véletlenszerű vagy közvetlen károkat). A garanciális feltételek megszegésével kapcsolatos követelési igényt az eladási dátumtól számított két (2) éven belül érvényre kell juttatni.

A GRACO NEM VÁLLAL GARANCIÁT ÉS ELUTASÍT MINDENFAJTA ÉRTÉKESÍTHETŐSÉGRE, VAGY EGY MEGHATÁROZOTT CÉLRA VALÓ ALKALMASSÁGRA VONATKOZÓ GARANCIAVÁLLALÁST A GRACO ÁLTAL FORGALMAZOTT, DE NEM A GRACO ÁLTAL GYÁRTOTT TARTOZÉKOKRA, BERENDEZÉSEKRE, ANYAGOKRA VAGY ALKATRÉSZEKRE VONATKOZÓAN. Ezen, a Graco által értékesített, de nem a Graco által gyártott termékekre (mint például villanymotorok, kapcsolók, csövek stb.), amennyiben garanciálisak, a termék gyártója által kibocsátott garancia érvényes. Az ilyen garanciák megszegése esetén a Graco minden méltányolandó segítséget megad a vásárló számára a követelési igény érvényre juttatásához.

A Graco semmilyen körülmények között nem vállal felelősséget olyan közvetett, előre nem látható, különleges vagy következményes károkért, melyek a Graco által a továbbiakban szállított berendezésből adódnak, illetve bármilyen általa eladott termék vagy egyéb áru beszereléséből, teljesítményéből vagy használatából ered, akár szerződés megszegése, garancia megszegése, a Graco gondatlansága vagy bármely más okból adódik.

Graco információk

A Graco termékekre vonatkozó legfrissebb információkért látogassa meg a www.graco.com weboldalt,

A szabadalmi információkkal kapcsolatban látogasson el a www.graco.com/patents weboldalra.

RENDELÉS LEADÁSÁHOZ vegye fel a kapcsolatot Graco forgalmazójával, vagy hívja a lenti számot, hogy a legközelebbi forgalmazóhoz irányítsuk.
Telefonszám: 612-623-6921 **vagy ingyenesen:** 1-800-328-0211 **Fax:** 612-378-3505

A gépkönyvben található összes leírt és bemutatott termékleírás a könyv nyomtatásakor érvényben lévő legfrissebb adatokat tartalmazza. A Graco fenntartja a jogot arra, hogy bármikor, előzetes értesítés nélkül változtatásokat eszközöljön.

Az eredeti utasítások fordítása. This manual contains Hungarian. MM 334625

A Graco székhelye: Minneapolis
Nemzetközi irodák: Belgium, Kína, Japán, Korea

GRACO INC. AND SUBSIDIARIES • P.O. BOX 1441 • MINNEAPOLIS MN 55440-1441 • USA

Copyright 2014, Graco Inc. A Graco minden gyártóhelye ISO 9001 minőségbiztosítási tanúsítvánnyal rendelkezik.
www.graco.com
2014. december